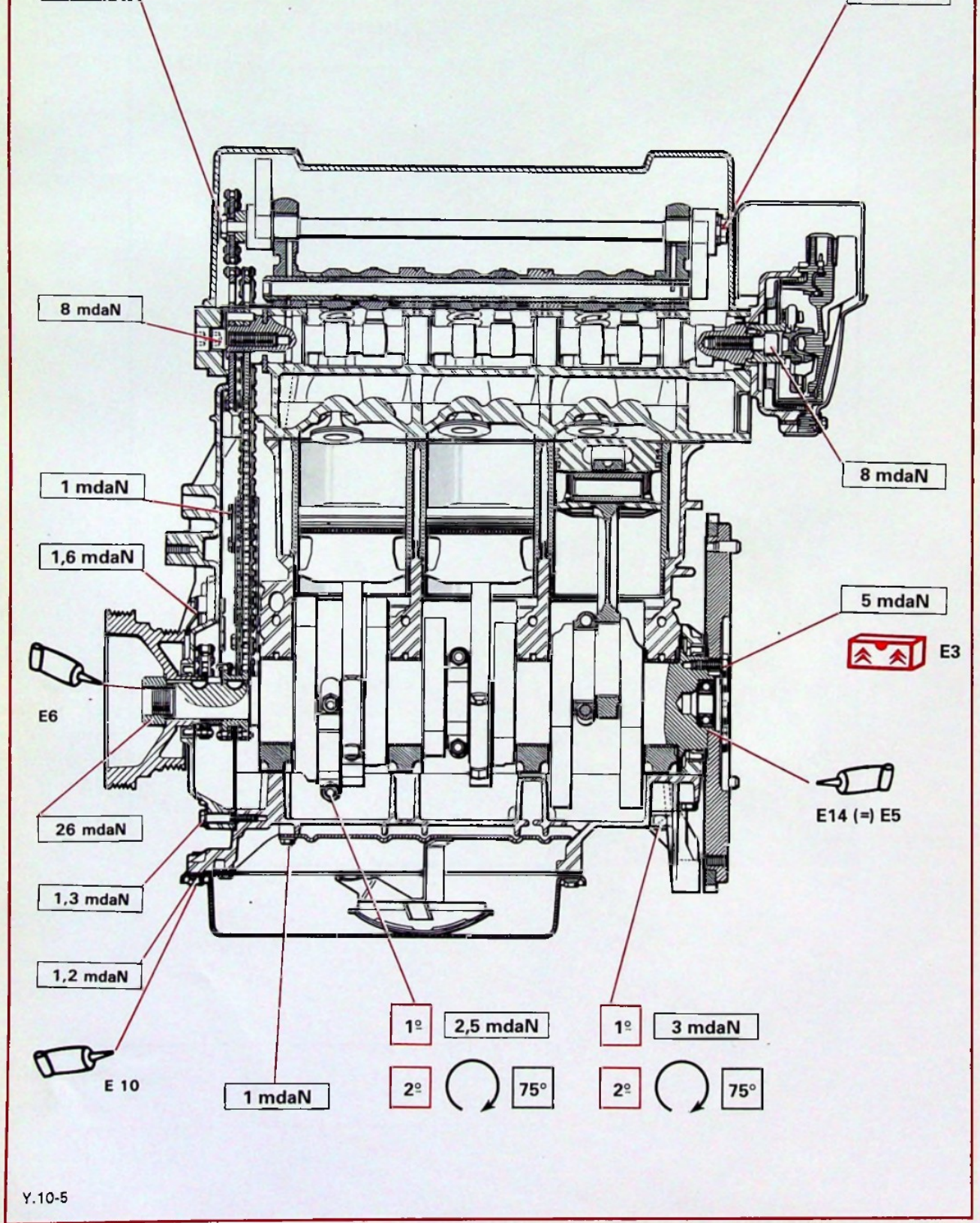
8 mdaN
1 mdaN
1,6 mdaN
E6
26 mdaN
1,3 mdaN
1,2 mdaN
E 10
1 mdaN
1º
2,5 mdaN
2º
75°
1º
3 mdaN
2º
75°
8 mdaN
5 mdaN
E3
E14 (=) E5